අධ්‍යාපන අමාත්‍යාංශය

නැණ පවුර පෙරහුරු ප්‍රශ්න පත්‍රය

අධ්‍යාපන පොදු සහතික පත්‍ර (උසස් පෙළ) විභාගය, 2023

General Certificate of Education (Adv. Level) Examination, 2023

ජීව විද්‍යාව I **Biology I**	**09 S I**	කාලය පැය දෙකයි **Time : Two Hours**

උපදෙස් :

* **සියලු ම** ප්‍රශ්නවලට පිළිතුරු සපයන්න.
* උත්තර පත්‍රයේ නියමිත ස්ථානයේ ඔබේ **විභාග අංකය** ලියන්න.
* උත්තර පත්‍රයේ පිටුපස දී ඇති උපදෙස් ද සැලකිල්ලෙන් කියවා පිළිපදින්න.
* **1** සිට **50** තෙක් එක් එක් ප්‍රශ්නයට (1), (2), (3), (4), (5) යන පිළිතුරුවලින් **නිවැරදි හෝ ඉතාමත් ගැළපෙන හෝ** පිළිතුර තෝරාගෙන, එය උත්තර **පත්‍රයේ පිටුපස දැක්වෙන උපදෙස් පරිදි අදාළ නිවැරදි අංකය මත කතිරයක්** (X) **යොදා දක්වන්න.**

(01) දිලීරවල සංචිත ආහාරය ලෙස ක්‍රියාකරන බහුඅවයවකය වන්නේ පහත සඳහන් කවරක් ද?

1) කයිටින් ය. 2) කොලැජන් 3) ඉනියුලින්
4) ග්ලයිකොජන් 5) පිෂ්ඨය

(02) ශාක සෛල බිත්තිය පිළිබඳ නිවැරදි ප්‍රකාශය තෝරන්න.

1) එය අන්තඃසෛලීය ව්‍යුහයකි.
2) ප්‍රාථමික සෛල බිත්තියට පිටතින් ද්විතියික සෛල බිත්තිය තැන්පත් වේ.
3) සෛලයට ජලය ඇතුළු වනවිට ශූනතාව වැඩි වීම සඳහා ඉඩ ලබාදෙයි.
4) ඇතැම් විට ප්‍රාථමික බිත්තියේ ලිග්නින් අඩංගු වේ.
5) සෛල බිත්තියේ ඇති නිදහස් අවකාශ හරහා ජලය, ආස්‍රැතිය මඟින් ගමන් කරයි.

(03) අනූනන විභාජනයේ ප්‍රාක් කලාවේ දී සිදුවන සිදුවීමක් වන්නේ,

1) ක්‍රොමැටින් තන්තු ඉහිල් වීම ය.
2) කේන්ද්‍ර දේහ සෛලයේ ප්‍රතිවිරුද්ධ ධ්‍රැව වෙතට චලනය වීම ය.
3) න්‍යෂ්ටි ආවරණය බිඳී යාම ය.
4) කයිනෙටකෝර් ක්ෂුද්‍රනාලිකා මඟින් වර්ණ දේහ ඉදිරියට හා පසුපසට චලනය කරවීමය.
5) තර්කු ක්ෂුද්‍ර නාලිකා විබහු අවයවීකරණය වීමය.

(04) එන්සයිම සම්බන්ධව පහත සඳහන් කුමන ප්‍රකාශය නිවැරදි ද?

1) සියලුම එන්සයිම ගෝලීය ප්‍රෝටීන වේ.
2) සමහර එන්සයිම මඟින් ප්‍රතික්‍රියාවේ අන්තඵලවල ගුණ වෙනස්කළ හැකිය.
3) එන්සයිම උත්ප්‍රේරිත ප්‍රතික්‍රියා සැම විටම ප්‍රතිවර්ත්‍ය වේ.
4) සමහර එන්සයිම ලෙස ක්‍රියාකිරීමේ හැකියාව ඇතැම් පටල ප්‍රෝටීනවලට ඇත.
5) එන්සයිමවල උත්ප්‍රේරණ ක්‍රියාවලිය කිසිවිටක බාහිර අණු මඟින් වෙනස් කළ නොහැක.

(05) මෙම ප්‍රශ්නය පහත සඳහන් ප්‍රකාශ මත පදනම් වේ.

a) උපස්ථර පොස්පොරයිලීකරණයෙන් ATP නිපදවීම.

b) කාබොක්සිල්හරණයක් සිදුවීම.

c) පයිරුවේට අසම්පූර්ණ ලෙස ඔක්සිකරණය වීම.

d) අවසාන ඉලෙක්ට්‍රෝන ප්‍රතිග්‍රාහකයා කාබන් තුනක අණුවක් වීම.

මද්‍යසාර පැසීම හා ලැක්ටික් අම්ල පැසීම අතර වෙනස්කම් සඳහන් වන්නේ ඉහත ප්‍රකාශ අතුරෙන් කවර ඒවායේ ද?

1) a සහ b පමණි. 2) b සහ c පමණි. 3) c සහ d පමණි.
4) a සහ c පමණි. 5) b සහ d පමණි.

(06) ප්‍රභාසංශ්ලේෂණයේ අවශෝෂණ හා ක්‍රියා වර්ණාවලි පිළිබඳ සත්‍ය වන්නේ පහත සඳහන් කුමන ප්‍රකාශය ද?

1) දෘශ්‍ය ආලෝකයේ 500 - 600 nm තරංග ආයාම පරාසයේ දී ප්‍රභාසංශ්ලේෂණ ක්‍රියාවේ කාර්යක්ෂමතාව සාපේක්ෂව අඩුය.
2) ප්‍රභාසංශ්ලේෂණ ක්‍රියාවලිය උපරිමව සිදුවන්නේ දෘශ්‍ය ආලෝකයේ 600 - 700 nm තරංග ආයාම පරාසයේ දී ය.
3) කැරොටිනොයිඩ වර්ණක, දෘශ්‍ය ආලෝකයේ 600 - 700 nm තරංග ආයාම පරාසය පමණක් අවශෝෂණය කරයි.
4) ක්ලෝරොෆිල් a වැඩිපුරම අවශෝෂණය කරනුයේ දෘශ්‍ය ආලෝකයේ 600 - 700 nm තරංග ආයාම පරාසය යි.
5) ක්ලෝරොෆිල් b , දෘශ්‍ය ආලෝකයේ 400 - 500 nm තරංග ආයාම පරාසයට වඩා 600 - 700 nm තරංග ආයාම පරාසය අවශෝෂණය කරයි.

(07) ප්‍රොටිස්ටා ජීවීන් පිළිබඳ නිවැරදි ප්‍රකාශය තෝරන්න.

1) *Paramecium* අක්ෂිලප දරණ, කරදිය වාසී, ඒකසෛලිකයෙකි.
2) *Amoeba* ආහාර අධිග්‍රහණය සඳහා මෞඛ ඇලියක් ඇත.
3) *Euglena* සංකෝචක රික්තක හා ආහාර රික්තක දරණ මිශ්‍ර පෝෂියෙකි.
4) ඩයටම සෛල බිත්තිවල අන්තර්ගත වන්නේ සිලිකා පමණි.
5) *Gelidium* අවුල්පාසුව මඟින් උපස්තරයට සවි වී ඇති කරදිය වාසියෙකි.

(08) භෞමික ශාකවල දැකිය හැකි ලක්ෂණ කිහිපයක් පහත දැක්වේ.

A) බීජාණු නිෂ්පාදනය.

B) අග්‍රස්ථ විභාජකවල අනූනන විභාජනය සිදුවීම.

C) කශිකාධර ජන්මාණු නිෂ්පාදනය.

D) බීජාණු ව්‍යාප්තිය සඳහා බාහිර ජලය අවශ්‍ය වීම.

ඉහත සඳහන් ලක්ෂණ අතුරෙන්, බ්‍රයෝෆයිටා කාණ්ඩයට අයත් ශාක පෙන්වන ලක්ෂණ වන්නේ.

1) A හා B පමණි. 2) B හා C පමණි. 3) A හා C පමණි.
4) A, B හා C පමණි. 5) A, C හා D පමණි.

(09) පාන්පිටි ස්වල්පයක් ජලය සමඟ මිශ්‍රකර වීදුරු කදාවක් මත තුනී ලෙස පතුරුවා, එය පෙට්‍රි දීසියකින් වසා තැබීම මඟින් පහසුවෙන් රෝපණය කරගත හැකි ජීවියා වන්නේ,

1) *Penicillium* ය. 2) *Mucor* ය. 3) *Agaricus* ය.

4) *Anabaena* ය. 5) *Saccharomyces* ය.

(10) සත්ත්ව වංශය හා ලක්ෂණ නිවැරදි ගලපා ඇත්තේ පහත සඳහන් කවරක් ද?

1) නෙමටෝඩා - පිටිකා හා අංශපාදිකා

2) කෝඩේටා - උදරීය පේශිමය හෘදය හා රුධිර වසා තරලය

3) ප්ලැටිහෙල්මින්තස් - අමාශවාහිනී කුහරය හා සිළු බල්බ

4) නිඩාරියා - මධ්‍යශ්ලේෂය හා උච්චර්මය.

5) එකයිනොඩමේටා - ශීර්ෂණය හා සංවෘත සංසරණය.

(11) ඒක බීජ පත්‍රී ශාක මූලක ප්‍රාථමික ව්‍යුහය පිළිබඳ නිවැරදි ප්‍රකාශය තෝරන්න.

1) ඇතැම් අපිචර්මීය සෛලවලින් බහුසෛලික මූලකේෂ හටගෙන ඇත.

2) අපිචර්මයට ඇතුළතින් බොහෝවිට ස්ථුලකෝණාස්ථර සෛල පිහිටයි.

3) බාහිකයේ පර්යන්තයෙන් ම ඇති ස්තරය අන්තශ්චර්මයයි.

4) පරිචක්‍රය , පාර්ශ්වික මුල් ඇති කිරීමට දායක වේ.

5) අන්තශ්චර්මය, අන්තර්සෛලීය අවකාශ නොදරන, තනි සෛල ස්තරයකි.

(12) ක්ලෝරොෆිල්වල සංඝටක මූලද්‍රව්‍ය නිවැරදිව සඳහන්කර ඇති පිළිතුර තෝරන්න.

1) C , H , O , N , Fe 2) C , H , O , N , Mg 3) C, H , O , N , P

4) C , H , O , Fe , Mg 5) C , H , O , Zn , Fe

(13) මෙම ප්‍රශ්නය පහත සඳහන් කරුණු මත පදනම් වේ.

a. අපායනයේ දී සීනි හර කිරීම.

b. ප්ලෝයම යුෂය ප්‍රභවයේ සිට අපායනය දක්වා තොග ප්‍රවාහයක් ලෙස ගමන් කිරීම.

c. ජලය ප්ලෝයමයේ සිට ශෛලමය වෙත ඉවත් වීමෙන් පෙනේර නලය තුළ පීඩනය අඩුවීම.

d. ශෛලමයේ සිට ආසෘතියෙන් ජලය ඇතුළු වීම නිසා පෙනේර නලය තුළ පීඩනය වැඩිවේ.

e. සීනි බැරවීම නිසා පෙනේර නලය තුළ ජල විභවය අඩු වේ.

ප්ලෝයම පරිසංක්‍රමණ ක්‍රියාවලියේ පියවර නිවැරදි අනුපිළිවෙලින් දක්වා ඇත්තේ පහත සඳහන් කවරක ද?

1) a , b , c , d , e 2) a , b , c , d , e 3) c , d , a , b , e

4) e , d , b , a , c 5) e , d , c , a , b

(14) තුලාශ්ම කල්පිතයට අනුව, ශාක මූලක සිදුවන ගුරුත්වාවර්තී චලන පිළිබඳ නිවැරදි වගන්තිය තෝරන්න.

1) මුලෙහි සෛල විභාජනය වන කලාපයේ ඔක්සීන් ඒකරාශි වීම.

2) අධික ඔක්සීන් සාන්ද්‍රණය මඟින් මුලේ සෛල දික්වීම නිශේධනය වීම.

3) මූලාග්‍ර කොපුවේ සියලු සෛලවල ඇති තුලාශ්ම, ගුරුත්වයට ප්‍රතිචාර දැක්වීම.

4) මූලාග්‍රස්ථ විභාජකයේ පහළම කොටසේ තුලාශ්ම ඒකරාශී වීමෙන් Ca^{2+} අයන ප්‍රතිව්‍යාප්තිය සිදුවීම.

5) ඔක්සීන් මඟින් මුලේ යටි පැත්තේ සීඝ්‍ර වර්ධනයක් ද උඩු පැත්තේ සෙමෙන් වර්ධනයක් ද සිදුවීම.

(15) පත්‍ර වෘද්ධතාව දිරිගැන්වීම සහ පමාකිරීම සඳහා වැදගත්වන, ශාක වර්ධක යාමක ද්‍රව්‍ය අනුපිළිවෙළින් දක්වා ඇත්තේ පහත සඳහන් කවරක ද?

1) සයිටොකයිනින් , ඇබ්සිසික් අම්ලය
2) ඇබ්සිසික් අම්ලය , ගිබරලින්
3) එතිලින් , ඔක්සීන්
4) ඔක්සීන් , එතිලීන්
5) ඇබ්සිසික් අම්ලය , සයිටොකයිනින්

(16) ජෛව ආතතිවල දී ශාක දක්වන ආරක්ෂක යන්ත්‍රණ පිළිබඳ ප්‍රකාශ කිහිපයක් පහත දැක්වේ.

A. අපිචර්මීය සෛල බිත්තිවල ව්‍යුහය හා ඝනකම.
B. වල්කය හා ඡේදස්තරය සෑදීම.
C. දිලීර සෛල බිත්ති බිඳ හෙළන එන්සයිම නිපදවීම.
D. විෂ සංයෝග නිපදවීම.

ඉහත සඳහන් ප්‍රකාශ අතුරෙන් ප්‍රේරිත, ව්‍යුහමය සහ රසායනික ආරක්ෂක යන්ත්‍රණ වන්නේ,

1) A හා B පමණි.
2) B හා C පමණි.
3) B හා D පමණි.
4) B , C හා D පමණි.
5) A , C හා D පමණි.

(17) කෘත්‍යය සහ අදාළ පටක වර්ගය නිවැරදිව ගළපා ඇත්තේ කවරක ද?

1) ද්‍රව්‍ය විසරණයට ඉඩසැලසීම - සරල ඝනකාර අපිච්ඡදය.
2) ශ්ලේෂ්මල පැතිරවීම - සරල ස්ථම්භික අපිච්ඡදය
3) ආතන්‍ය ශක්තිය සැපයීම - තන්තුමය සම්බන්ධක පටකය
4) තාප පරිවරණය - අරීයල සම්බන්ධක පටකය
5) ස්‍රාවය කිරීම - සරල ශල්කමය අපිච්ඡදය

(18) මානව ආහාර මාර්ගය තුළ සිදුවන රසායනික ජීරණ ක්‍රියාවලිය පිළිබඳ සත්‍ය වන්නේ පහත සඳහන් කවරක් ද?

1) DNA , අග්න්‍යාශයික නියුක්ලියේස් මඟින් නයිට්‍රජනීය භස්ම, පෙන්ටෝස් සීනි හා පොස්ෆේට් බවට පත්කරයි.
2) ආන්ත්‍රික ඇමයිලේස් මඟින් පොලිසැකරයිඩ, ඩයිසැකරයිඩ බවට පත්කරයි.
3) වඩාත් කුඩා පොලිපෙප්ටයිඩ, කුඩා පෙප්ටයිඩ හා ඇමයිනෝ අම්ල බවට පත් කිරීම අග්න්‍යාශයික කාබොක්සිපෙප්ටිඩේස් මඟින් සිදුකරයි.
4) පොලිපෙප්ටයිඩ, ආන්ත්‍රික ප්‍රෝටියේස මඟින් ඇමයිනෝ අම්ල බවට පත් කරයි.
5) ට්‍රයිග්ලිසරයිඩ ආන්ත්‍රික ලයිපේස් මඟින් ග්ලිසරෝල්, මේද අම්ල හා මොනොග්ලිසරයිඩ බවට පත්කරයි.

(19) රක්තහීනතාව ඌනතා රෝග ලක්ෂණයක් වන්නේ පහත සඳහන් කුමන විටමින් ඌනතාවල දී ද?

1) තයමින්, පිරිඩොක්සින්
2) පිරිඩොක්සින් , කොබල්ඇමීන්
3) පැන්ටොතෙනික් අම්ලය , ෆෝලික් අම්ලය
4) ෆෝලික් අම්ලය , නියසීන්
5) රෙටිනෝල් , පිරිඩොක්සින්

(20) රුධිරය කැටිගැසීමේ ක්‍රියාවලිය සම්බන්ධව සත්‍ය වන්නේ පහත සඳහන් කවරක් ද?

1) පට්ටිකා, විටමින් K , Mg^{2+} අයන රුධිර කැටිකාරක සාධක ලෙස ක්‍රියාකරයි.
2) හානි වූ පට්ටිකාවලින් කැටිකාරක සාධක වන ප්‍රොත්‍රොම්බීන් මුදා හරී.
3) රුධිර ප්ලාස්ම ප්‍රෝටීනයක් වන ප්‍රොත්‍රොම්බීන් , හෙපරීන් මඟින් ත්‍රොම්බීන් බවට පත් කරයි.
4) ෆයිබ්‍රිනෝජන් සමූහනය වී රුධිර කැටියේ ජාලය සාදයි.
5) රුධිර වාහිනියක් හානි වූ විට සම්බන්ධක පටක නිරාවරණය වී, එහි ඇති කොලැජන් තන්තුවලට පට්ටිකා තදින් ඇලී යයි.

(21) ශ්වසනයේ සමස්ථිතික යාමනයේ දී සිදුවන සිදුවීම් පිළිබඳව නිවැරදි වගන්තිය තෝරන්න.

1) රුධිරයේ pH අගය ඉහළ යාම මඟින් ක්‍රියා ආරම්භ වේ.
2) සුෂුම්නා ශීර්ෂකය මඟින් පර්ශුක පේශිවලට හා මහා ප්‍රාචීරයට සංකෝචනය වීම සඳහා සංඥා ලබා දී වාතාශ්‍රයේ ගැඹුර හා ශීඝ්‍රතාවය අඩු කරයි.
3) මස්තිෂ්ක සුෂුම්නා තරලයේ pH අගය ඉහළ යාම සුෂුම්නා ශීර්ෂකය මඟින් හඳුනාගනී.
4) පෙනහැලි බිත්තිවල ඇති සංවේදක මඟින් රුධිරයේ pH අගය ඉහළ යාම හඳුනාගනී.
5) ශ්වසන යාමනය නිසි ලෙස හැසිරවීමට, වැරෝලි සේතුවේ පිහිටන අතිරේක ස්නායු පරිපථ ද දායක වේ.

(22) සත්ත්වයා සහ බහිස්‍රාවී ඵලය නිවැරදිව ගලපා ඇති පිළිතුර තෝරන්න.

1) ඉස්ගෙඩියා - ඇමෝනියා
2) ඉස්සා - යූරික් අම්ලය
3) කැරපොත්තා - යූරියා
4) මෝරා - ඇමෝනියා
5) සලමන්දරා - යූරික් අම්ලය

(23) මිනිසාගේ ස්වයංසාධක ස්නායු පද්ධතිය පිළිබඳ පහත දී ඇති ප්‍රකාශ අතුරෙන් නිවැරදි වන්නේ කුමක් ද?

1) සිනිඳු පේශි හා කංකාල පේශිවල ක්‍රියාවලි පාලනය කිරීම සඳහා ආවේග ගෙන යන නියුරෝනවලින් එය සමන්විත වේ.
2) ස්වයංසාධක ස්නායු පද්ධතියේ අනුවේගී කොටස මඟින් මුත්‍රාශය හිස් වීම දිරි ගන්වයි.
3) ප්‍රත්‍යානුවේගී කොටස මඟින් ස්‍රාවය කරනු ලබන ස්නායු සම්ප්‍රේෂකය නො එපිනෙප්‍රීන් ය.
4) අනුවේගී ස්නායු නිකුත් වනුයේ සුෂුම්නාවෙන් පමණි.
5) ප්‍රත්‍යානුවේගී පද්ධතිය ශක්තිය උත්පාදනය කිරීමේ තත්ත්වවලට මුහුණදීම සඳහා දේහය සූදානම් කරයි.

(24) මිනිස් ඇසේ ව්‍යුහය සම්බන්ධයෙන් සත්‍ය ප්‍රකාශය වන්නේ පහත සඳහන් ඒවා අතුරෙන් කුමක් ද?

1) ප්‍රතියෝජක දේහය තුළ බහුලව ඇති සිනිඳු පේශි ආකාරය වන්නේ අරීය පේශි ය.
2) අක්ෂි ගෝලයේ පාර්ශ්වික සහ පූර්ව ප්‍රදේශයේ පිටතින්ම පිහිටන ශ්වේත ඝන ස්ථරය පාරාන්ධ ය.
3) අක්ෂිපටලය, තාරා මණ්ඩලය සහ අක්ෂි ගෝලයේ ඉදිරිපස ආස්තරණය කරයි.
4) ස්වච්ඡය මඟින් අම්මය රසය ස්‍රාවය කරයි.
5) දෘෂ්ටිවිතානයේ අභ්‍යන්තරම ස්ථරය වර්ණධර අපිච්ඡදයයි.

(25) මානව අණ්ඩජනන ක්‍රියාවලිය පිළිබඳව පහත දී ඇති ප්‍රකාශ අතුරෙන් සත්‍ය වන්නේ කුමක් ද?

1) ද්විතියික අණ්ඩ සෛලය ශුක්‍රාණුවක් මඟින් විනිවිද ගියහොත් පමණක් එය පරිණත ඩිම්බය හා පළමු ධ්‍රැවීය දේහය බවට විභාජනය වේ.
2) FSH හි උපකාරය ඇතිවිට LH මඟින් ස්‍යුනිකා වර්ධනය උත්තේජනය කරයි.
3) ද්විතියික අණ්ඩ සෛලය ඌනන විභාජනය II අරඹන නමුත් වියෝග කලාව II දී විභාජනය නතර වේ.
4) උපතේ දී ඩිම්බකෝෂ දෙකෙහිම ප්‍රාථමික අණ්ඩ සෛල මිලියන 3 - 4 ක් පමණ සංඛ්‍යාවක් දරා සිටී.
5) අණ්ඩජනනය, දිගුකාලීන බාධාවීම් සහිතව සිදුවන ක්‍රියාවලියකි.

(26) පුරුෂ ප්‍රජනක පද්ධතියේ හෝර්මෝනමය පාලනය සම්බන්ධව පහත දී ඇති ප්‍රකාශ අතුරෙන් නිවැරදි වන්නේ කුමක් ද?

1) FSH , ලෙඩිග් සෛල මත ක්‍රියාකර ටෙස්ටොස්ටෙරෝන් නිපදවීම උත්තේජනය කරයි.
2) LH මඟින් ශුක්‍රාණුවලට අවශ්‍ය පෝෂණය සැපයීම සඳහා ස'ටෝලි සෛල උත්තේජනය කරයි.
3) ටෙස්ටොස්ටෙරෝන්, ස'ටෝලි සෛලවලින් ඉන්හිබින් ස්‍රාවය උත්තේජනය කරයි.
4) ඍණ ප්‍රතිපෝෂී යන්ත්‍රණ දෙකක් මඟින් පුරුෂයින්ගේ ලිංගික හෝර්මෝන නිෂ්පාදනය පාලනය වෙයි.
5) ඉන්හිබින්, පූර්ව පිටියුටරිය මත බලපාමින් FSH ස්‍රාවය තවදුරටත් වැඩි කරයි.

27) මානව අස්ථි පද්ධතියේ ව්‍යුහ කොටස සහ කෘත්‍යය නිවැරදිව ගලපා ඇත්තේ පහත සඳහන් කවරක ද?

	ව්‍යුහය	**කෘත්‍යය**
1)	අන්තර් කශේරුක මඬල	සන්ධාරණය
2)	අසිපත් ප්‍රසරය	මහා ප්‍රාචීරයට හා පර්ශුවලට සාන්ධාන පෘෂ්ඨ සපයයි.
3)	උරෝස්ථිය	1 සිට 10 දක්වා පර්ශු යුගල කෙළින්ම සන්ධානය වීමට පෘෂ්ඨ සපයයි.
4)	ග්ලෙනොයිඩ් කුහරය	ප්‍රගණ්ඩාස්ථියේ හිස සන්ධානයට ස්ථානය සැපයීම.
5)	අක්ෂකාස්ථිය	රක්තාණු නිපදවන ප්‍රධාන මධ්‍යස්ථානය ලෙස ක්‍රියාකරයි.

(28) සාකොමියරයේ ව්‍යුහය හා පේශි චලන යන්ත්‍රණය සම්බන්ධයෙන් සත්‍ය වන්නේ පහත සඳහන් කුමන ප්‍රකාශය ද?

1) කංකාල හා සිනිඳු පේශි සෛලවල සාකොමියර දැකිය හැක.
2) සාකොමියරයේ මධ්‍ය පෙදෙසේ ඝන සූත්‍රිකා පමණක් දැකිය හැකිය.
3) අක්‍රිය අවස්ථාවේ දී පේශි කෙඳිත්තෙහි ඝන හා සිහින් සූත්‍රිකා පූර්ණ ලෙස අතිපිහිත වී පිහිටයි.
4) සාකොමියරයෙන් ඇති කරන යාන්ත්‍රික කෘත්‍යය සඳහා මයොසින් ප්‍රෝටීන පමණක් දායක වේ.
5) පේශියක් සංකෝචනයේ දී ඝන සහ සිහින් සූත්‍රිකාවල දිග වෙනස් වී සාකොමියරය කෙටි වේ.

(29) පහත දී ඇති පෙළවැල් සටහනේ දැක්වෙන්නේ මානව, ඇලුණු කන්පෙති ගති ලක්ෂණය පරම්පරා තුනක් ඔස්සේ ආවේණිගත වන ආකාරයයි.

පළමු පරම්පරාව

දෙවන පරම්පරාව

තුන්වන පරම්පරාව

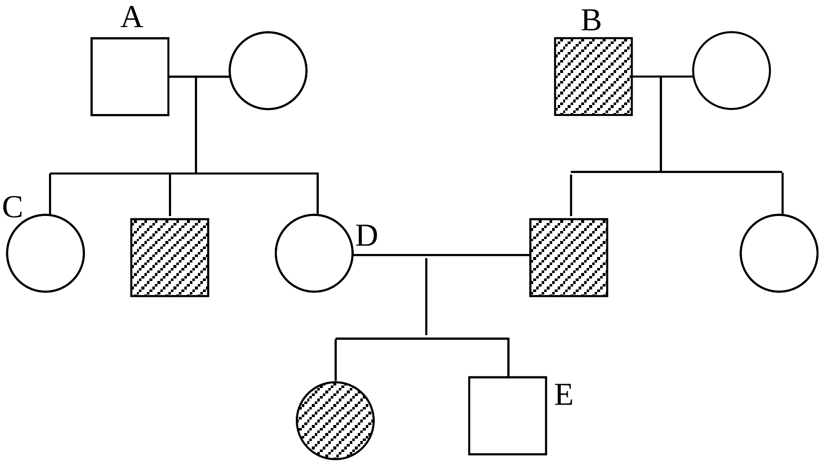

ඉහත පෙළවැල් සටහනට අදාළව නිවැරදි ප්‍රකාශය තෝරන්න.

1) A නමැති පුද්ගලයා අදාළ ලක්ෂණය සම්බන්ධයෙන් ප්‍රමුඛ සමයුග්මක තත්ත්වයක් දරයි.

2) B නමැති පුද්ගලයා අදාළ ලක්ෂණය සම්බන්ධයෙන් විෂමයුග්මක තත්ත්වයක් දරයි.

3) C නමැති පුද්ගලයා අදාළ ලක්ෂණය සම්බන්ධයෙන් විෂමයුග්මක තත්ත්වයක් දැරිය හැකිය.

4) D නමැති පුද්ගලයා අදාළ ලක්ෂණය සම්බන්ධයෙන් ප්‍රමුඛ සමයුග්මක තත්ත්වයක් දැරිය නොහැකිය.

5) E නමැති පුද්ගලයා අදාළ ලක්ෂණය සම්බන්ධයෙන් විෂමයුග්මක හෝ ප්‍රමුඛ සමයුග්මක විය හැකි ය.

(30) මිනිසාගේ ඇස්වල වර්ණය මෙන්ඩලීය ලෙස ආවේණිගත වේ.

දුඹුරු ඇස්, නිල් ඇස්වලට ප්‍රමුඛ වේ. නිල් ඇස් ඇති පුරුෂයෙක් දුඹුරු ඇස් ඇති ස්ත්‍රියක් සමඟ විවාහ වීමෙන් ලැබුණු පළමු දරුවා නිල් ඇස් සහිත විය. එම යුවලට ලැබෙන දෙවැනි දරුවා ද නිල් ඇස් සහිත වීමේ ප්‍රතිශතය කොපමණ ද?

1) 0 % 2) 25 % 3) 50 % 4) 75 % 5) 100 %

(31) පහත සඳහන් ප්‍රකාශ දෙක පදනම් කරගෙන නිවැරදි පිළිතුර තෝරන්න.

X - ප්‍රවේණි කේතය සර්වත්‍රභාවයක් ගනී.

Y - ජීවියෙකුගෙන් වෙන්කරගත් ජානයක් වෙනත් සබඳතා ඇති හෝ නැති ජීවියෙකුට නිවේශණය කළ විට එකම ප්‍රෝටීනය ප්‍රකාශ වේ.

1) X ප්‍රකාශය නිවැරදි අතර Y ප්‍රකාශය වැරදිය.

2) X ප්‍රකාශය වැරදි අතර Y ප්‍රකාශය නිවැරදිය.

3) X හා Y යන ප්‍රකාශ දෙකම වැරදිය.

4) X හා Y යන ප්‍රකාශ දෙකම නිවැරදි අතර Y සඳහා X දායක වේ.

5) X හා Y යන ප්‍රකාශ දෙකම නිවැරදි අතර X සඳහා Y දායක නොවේ.

(32) මෙම ප්‍රශ්නය පහත සඳහන් ප්‍රකාශ මත පදනම් වේ.

A- DNA කැබලි ක්ලෝනකරණ වාහක සහ ප්‍රතිසංයෝජිත වාහක තුළට සමෝධානිත කිරීම.

B- පරිණාමනය වූ සෛල තෝරා ගැනීම.

C- බැක්ටීරියා තුළට නිවේශණය.

D- ජිනෝමයක් , සීමා එන්සයිම හෝ යාන්ත්‍රික බල භාවිත කරමින් අහඹු කැබලිවලට කපා ගැනීම.

E- සියලු සනාවාස විසංගත කර වෙන වෙනම රෝපණය කිරීම.

DNA පුස්තකාලයක් සකස් කිරීමේ දී අනුගමනය කළ යුතු පියවර අනුපිළිවෙළින් සඳහන් කර ඇත්තේ පහත සඳහන් කවරක ද?

1) A , B , C , D , E
2) D , A , C , B , E
3) A , C , D , B , E
4) D , A , B , C , E
5) C , B , D , A , E

(33) පහත දැක්වෙන්නේ පාරිසරික පිරමිඩ පිළිබඳ ප්‍රකාශ කිහිපයකි.

a - ශක්ති පිරමිඩ මඟින් පරිසර පද්ධතියේ සමස්ත ස්වභාවය විස්තර කරයි.

b - සෑම සංඛ්‍යා පිරමිඩයකම ඒකෙකයින් සංඛ්‍යාව පහළ සිට ඉහළ පෝෂී මට්ටම්වලට යන විට ක්‍රම ක්‍රමයෙන් අඩුවේ.

c - ජෛව ස්කන්ධයෙහි වියළි බර මඟින් ජීවියකුගේ කාබනික ද්‍රව්‍ය ආකාරයෙන් ඇති ප්‍රයෝජ්‍ය ශක්ති ප්‍රමාණය නියෝජනය කරයි.

ඉහත ප්‍රකාශ අතුරෙන් නිවැරදි වන්නේ,

1) a පමණි.
2) b පමණි.
3) c පමණි.
4) a හා c පමණි.
5) b හා c පමණි.

(34) බියෝමය හා ලාක්ෂණික ලක්ෂණය නිවැරදිව ගලපා ඇති පිළිතුර තෝරන්න.

	බියෝමය	**ලාක්ෂණික ලක්ෂණය**
1)	නිවර්තන වර්ෂා වනාන්තර	වියළි කාලයේ දී පත්‍ර පතනය වේ.
2)	සැවානා	දිගු පර්යටනය සඳහා කාර්යක්ෂම සංචරණයක් සහිත සතුන් සිටීම.
3)	කාන්තාර	ගිනි ගැනීමකට පසුව පමණක් බීජ ප්‍රරෝහණය වේ.
4)	චපරාල්	ශාකවල සිරස් ස්ථරීභවනයක් දැකිය හැකිය.
5)	සෞම්‍ය කලාපික තෘණභූමි	අපිශාක බහුලව දක්නට ලැබීම.

(35) ජෛව විවිධත්වයේ අධ්‍යාපනික සේවා වටිනාකමක් වන්නේ පහත සඳහන් කවරක් ද?

1) ස්වභාවික ආපදාවකට පෙර සතුන් ප්‍රතික්‍රියා කරන ආකාරය දැනගැනීම.
2) ජාතික වනෝද්‍යාන සැලසුම් කිරීමෙන් ආදායම් ලබා ගැනීම.
3) සමහර ශාක බෞද්ධයන්ට පූජනීය වැදගත්කමක් තිබීම.
4) ප්‍රභාසංශ්ලේෂණය මඟින් වායුගෝලීය CO_2 තිර කිරීම.
5) භූගත ජලය පුනරාරෝපණය.

(36) අන්තඃධූලක හා බහිෂ්ධූලක අතර දැකිය හැකි වෙනස්කමක් වන්නේ පහත සඳහන් කවරක් ද?

1) අන්තඃධූලක තාප අස්ථායී වන අතර බහිෂ්ධූලක තාප ස්ථායී වේ.
2) අන්තඃධූලක ග්‍රෑම් ධන බැක්ටීරියා මගින් පමණක් නිපදවන අතර බහිෂ්ධූලක ග්‍රෑම් ඍණ බැක්ටීරියා මගින් පමණක් නිපදවේ.
3) අන්තඃධූලක ජලයේ තැම්බීමෙන් අක්‍රිය වන අතර බහිෂ්ධූලක එසේ අක්‍රිය කළ නොහැක.
4) අන්තඃධූලක බැක්ටීරියාවලට එරෙහි එන්සයිම වන අතර බහිෂ්ධූලක ක්ෂුද්‍රජීවී සෛලවල කොටස් වේ.
5) අන්තඃධූලක ලිපොපොලිසැකරයිඩ වන අතර බහිෂ්ධූලක ප්‍රෝටීනමය වේ.

(37) පහත සඳහන් වන්නේ ක්ෂුද්‍ර ජීවීන් මගින් මිනිසාට ඇතිකරන රෝග කිහිපයකි.

a. ආහාර විෂවීම
b. ක්ෂය රෝගය
c. අක්ෂි පටල ප්‍රදාහය
d. පිටගැස්ම

Staphylococcus aureus , *Clostridium tetani*, Adenovirus , *Mycobacterium tuberculosis* යන ක්ෂුද්‍ර ජීවීන් මගින් ඇතිකරන රෝග සඳහා අදාළ අක්ෂර නිවැරදි අනුපිළිවෙළින් සඳහන් කර ඇත්තේ පහත සඳහන් කවරක ද?

1) c , a , b , d
2) a , d , c , b
3) c , b , d , a
4) a , b , c , d
5) d , a , c , b

(38) අපජලය පිරියම් කිරීමේ පිරියතක, "ද්විතියික පිරියම" පියවරට අදාළ ක්‍රියාවක් වන්නේ පහත කවරක් ද?

1) ඇලම් එකතු කර අවසාදන වේගය වැඩි කිරීම.
2) ඓන්ද්‍රිය ද්‍රව්‍ය 25 - 35% ක ප්‍රමාණයක් ඉවත් කිරීම.
3) ඕසෝන් මගින් විෂබීජ නාශනය සිදුකිරීම.
4) විෂ රසායනික ද්‍රව්‍ය ඉවත් කිරීම සඳහා, සක්‍රිය කරන ලද කාබන් අතිරේක භාවිත කිරීම.
5) පාෂාණමය ද්‍රව්‍ය තට්ටුවක් මත දූෂිත ජලය / සෙමෙන් ඉසීමට සලසා, එය කාන්දු වීමට ඉඩ හැරීම.

(39) සිට්‍රික් අම්ලය, ටෙට්‍රාසයික්ලින් හා ලයිපේස් නිපදවන ක්ෂුද්‍ර ජීවීන්ගේ ගණ නාමයන් අනුපිළිවෙළින් සඳහන් වන්නේ පහත සඳහන් කවරක ද?

1) *Sreptomyces* , *Aspergillus* , *Rhizopus*
2) *Aspergillus* , *Sreptomyces* , *Rhizopus*
3) *Aspergillus* , *Bacillus* , *Pseudomonas*
4) *Bacillus* , *Rhizopus* , *Aspergillus*
5) *Penicillium* , *Sreptomyces* , *Rhizopus*

(40) ඒක සෛලික , බාහිර , අනිවාර්ය පරපෝෂිතයකු මගින් මිරිදිය , විසිතුරු මසුන්ට සුළභව වැළඳෙන රෝගයක් වන්නේ,

1) රක්තපාත සෙප්ටිසීමියා රෝගය ය.
2) කරමල් හා චර්ම ප්‍රදාහය ය.
3) ට්‍රයිකොඩිනෝසිස් රෝගය ය.
4) කොලම්නාරිස් රෝගය ය.
5) සුදු පුල්ලි රෝගය ය.

- අංක 41 සිට 50 තෙක් ප්‍රශ්නවල දී ඇති ප්‍රතිචාර අතරින් එකක් හෝ ඊට වැඩි ගණනක් හෝ නිවැරදි ය. කවර ප්‍රතිචාරය / ප්‍රතිචාර නිවැරදි ද යන්න පළමුවෙන් ම විනිශ්චය කර ගන්න. ඉන්පසු නිවැරදි අංකය තෝරන්න.

A, B, D යන ප්‍රතිචාර පමණක් නිවැරදි නම් 1

A, C, D යන ප්‍රතිචාර පමණක් නිවැරදි නම් 2

A හා B යන ප්‍රතිචාර පමණක් නිවැරදි නම් 3

C හා D යන ප්‍රතිචාර පමණක් නිවැරදි නම් 4

වෙනත් කිසියම් ප්‍රතිචාරයක් හෝ ප්‍රතිචාර සංයෝජනයක් හෝ නිවැරදි නම් 5

උපදෙස් සැකෙවින්				
1	2	3	4	5
A , B , D නිවැරදිය.	A , C , D නිවැරදිය.	A , B නිවැරදිය.	C, D නිවැරදිය.	වෙනත් කිසියම් ප්‍රතිචාරයක් හෝ ප්‍රතිචාර සංයෝජනයක් නිවැරදිය.

(41) සෛලීය ඉන්ද්‍රියිකාව - කෘත්‍යය නිවැරදිව ගලපා ඇත්තේ පහත සඳහන් කවරක ද? / කවර ඒවායේ ද?

A. සිනිඳු අන්තඃප්ලාස්මීය ජාලිකාව - කාබෝහයිඩ්‍රේට පරිවෘත්තිය.

B. ලයිසොසෝම - පෙරොක්සයිඩවල විෂහරණය.

C. රළු අන්තඃ ප්ලාස්මීය ජාලිකාව - පරිවහන ආශයිකා නිපදවීම.

D. ගොල්ගි උපකරණය - පෙක්ටීන් බඳු සෛල බිත්ති සංඝටක නිපදවීම.

E. පෙරොක්සිසෝම - ගෙවී ගිය ඉන්ද්‍රියිකා ජීරණය.

(42) සමබීජාණුකතාවය පෙන්වන ශාක ගණ පමණක් නිවැරදිව සඳහන්ව ඇත්තේ පහත සඳහන් කවරක ද? / කවර ඒවායේ ද?

A. *Anthoceros* හා *Marchantia*

B. *Nephrolepis* හා *Selaginella*

C. *Pogonatum* හා *Lycopodium*

D. *Lycopodium* හා *Pinus*

E. *Gnetum* හා *Anthoceros*

(43) සපුෂ්ප ශාකවල ප්‍රජනනය පිළිබඳව පහත දී ඇති ප්‍රකාශ අතුරෙන් සත්‍ය වන්නේ කුමක්ද / කුමන ඒවා ද?

A. රේණුවක අග්‍රස්ථයේ බණ්ඩිකා තුනකින් යුත් පරාගධානියක් ඇත.

B. පරාගධානිය තුළ දී ක්ෂුද්‍ර බීජාණු ඌනන විභාජනයට ලක්වී පුං ජන්මාණු නිපදවයි.

C. ක්ෂුද්‍ර බීජාණුධානිය තුළ දී පරාග කණිකා විකසනය වී, නිදහස් කරයි.

D. පරාග නාලය ඩිම්බයේ අනුද්වාරය ඔස්සේ කලල කෝෂය වෙත පුං ජන්මාණු නිදහස් කරයි.

E. පරිණත කලල කෝෂය තුළ සෛල සහ න්‍යෂ්ටි 8 බැගින් පවතී.

(44) ඉන්ටර්ෆෙරෝන් පිළිබඳ පහත සඳහන් කුමන ප්‍රකාශය / ප්‍රකාශ නිවැරදි ද?

A. වයිරස ආසාදිත සෛලවලින් ස්‍රාවය වේ.

B. ප්‍රදාහක ප්‍රතිචාරය ඉහළ නැංවීම සිදුකරයි.

C. භක්ෂක ක්‍රියාකාරීත්වය වැඩි කිරීමට හේතු වේ.

D. ප්‍රතිවයිරස ප්‍රෝටීන ස්‍රාවය උත්තේජනය කරයි.

E. ආක්‍රමණික සෛල බිඳ දැමීම සිදුකරයි.

(45) ප්‍රතිවිරුද්ධ ක්‍රියා සිදුකරන හෝර්මෝන සහිත සංකලනය / සංකලන තෝරන්න.

A. ස්‍යුනික උත්තේජක හෝර්මෝනය - ලුටෙයිනිකාරක හෝර්මෝනය

B. ඇඩ්‍රිනලින් - නොඇඩ්‍රිනලින්

C. ඉන්සියුලින් - ග්ලූකොගොන්

D. කැල්සිටොනින් - පැරාත්හෝර්මෝනය

E. ඊස්ට්‍රඩියෝල් - ප්‍රොජෙස්ටරෝන්

(46) ජාන දෙකක් හෝ වැඩි සංඛ්‍යාවක් මගින් ප්‍රකාශ වීම සිදුවන ආවේණික රටාවක් / රටා වන්නේ,

A. බහුකාර්යතාව ය.

B. ප්‍රමුඛ අභිභවනය ය.

C. බහු ඇලීලතාවය ය.

D. බහුජාන ආවේණිය ය.

E. සහ ප්‍රමුඛතාවය ය.

(47) ප්‍රාග් න්‍යෂ්ටික වර්ණදේහවල ව්‍යුහික නිර්මාණ පිළිබඳව නිවැරදි වගන්තිය / වගන්ති තෝරන්න.

A. DNA ආශ්‍රිතව ඇති ප්‍රෝටීන, DNA අණුවලට අතිවලිත දඟර බවට පත් වී තදින් ඇසිරීමට ඉඩ සලසාදීම.

B. RNA - ප්‍රෝටීන් හරය මගින් වර්ණදේහ, ප්ලාස්ම පටලයට සම්බන්ධ කිරීම.

C. පුඩු ඛණ්ඩ දඟර ගැසී, නැමී, සුසංහිත වී, අනූනන වර්ණදේහය සෑදීම.

D. පුඩු ආකාර සුසංහිත DNA ස්කන්ධ , RNA සහ ප්‍රෝටීනවලින් සමන්විත හරයකට බැඳීම.

E. නියුක්ලියෝසෝම ඇඹරී සර්පිල රටාවකට ඇසිරීමෙන් ක්‍රොමැටින් තන්තුවක් සෑදීම.

(48) ආසියාවේ විශාලතම අලි ගහනයට රැකවරණය සපයන, ශ්‍රී ලංකාවේ ඇති වනාන්තර දර්ශය පිළිබඳව නිවැරදි වන්නේ පහත කුමන ප්‍රකාශය ද? / ප්‍රකාශ ද?

A. මෙම වනාන්තරවලට කැපී පෙනෙන වියළි කාලයක් නොමැත.

B. මෙම වනාන්තර තේ වගාව හේතුවෙන් විශාල බලපෑමකට ලක් වී ඇත.

C. හොඳින් විකසනය වූ පඳුරු, පැළෑටි ස්තරයක් මගින් ලාක්ෂණික වී ඇත.

D. කළුවර, වීර වැනි ශාක මෙම වනාන්තරවල ස්වභාවිකව හමු විය හැක.

E. මෙම වනාන්තරවල ආවර්තිත ගිනි ගැනීම් සුලබව දැකගත හැකිය.

(49) වාතනය කළ විට, පහත සඳහන් කවර ක්ෂුද්‍ර ජීවී ක්‍රියාවලියේ / ක්‍රියාවලිවල වේගය වැඩිකළ හැකිවේ ද?

A. මද්‍යසාර, ඇසිටික් අම්ලය බවට පරිවර්තනය කිරීම.

B. කොම්පෝස්ට් සෑදීම.

C. මිදි යුෂවලින් වයින් සෑදීම.

D. ජීව වායුව නිපදවීම.

E. සුක්‍රෝස්වලින්, සිට්‍රික් අම්ලය නිපදවීම.

(50) මල් වගා කර්මාන්තයේ දී භාවිත වන ප්‍රචාරණ ක්‍රම සම්බන්ධයෙන් නිවැරදි වන්නේ පහත සඳහන් කවරක් ද? / කවර ඒවා ද?

A. බීජ ප්‍රචාරණ ක්‍රම මගින් ඇන්තූරියම් සහ ඕකිඩ් ශාක නිපදවිය හැකි ය.

B. ඇන්තූරියම් සහ බිගෝනියා, පත්‍ර කැබලිවලින් ප්‍රචාරණය කළ හැකි ශාක දෙවර්ගයකි.

C. අතු බැඳීමේ දී කඳ කොටස මවු ශාකයට සවි වී තිබිය දී ම මුල් ඇද්දවීමට සලස්වනු ලැබේ.

D. සාර්ථක බද්ධයක දී මුලින් ම ඇතිවන්නේ අනුජය හා ග්‍රාහකය සම්බන්ධ කරන කිනකයකි.

E. ශාක ප්‍රචාරණය සඳහා වඩාත් බහුලව භාවිත වන ක්‍රමය වන්නේ අතු බැඳීමයි.